AIR FILTER SERIES

에어 필터 시리즈 INDEX

PAF200
사양 및 주문형식 ——— 902
치수도 ——— 902

PAF300
사양 및 주문형식 ——— 903
유량특성 및 치수도 ——— 903

PAF300L (롱 바디 사양)
사양 및 주문형식 ——— 904
유량특성 및 치수도 ——— 904

PAF400
사양 및 주문형식 ——— 905
치수도 ——— 905

PAF500
사양 및 주문형식 ——— 906
치수도 ——— 906

PAF900
사양 및 주문형식 ——— 907
치수도 ——— 907

PAF401 (고압 사양)
사양 및 주문형식 ——— 908
치수도 ——— 908

PAF302
사양 및 주문형식 ——— 909
유량특성 및 치수도 ——— 909

PAF402
사양 및 주문형식 ——— 910
치수도 ——— 910

PAF403
사양 및 주문형식 ——— 911
치수도 ——— 911

PAF901 (대유량 타입)
사양 및 주문형식 ——— 912
치수도 ——— 912

PAF310 (본체 스테인리스 사양)
사양 및 주문형식 ——— 913
치수도 ——— 913

PAF410 (본체 스테인리스 타입)
사양 및 주문형식 ——— 914
유량특성 및 치수도 ——— 914

PAF·PJL
사양 및 주문형식 ——— 915
치수도 ——— 916

PWA-300
사양 ——— 917
치수도 ——— 917

PWC
사양 및 주문형식 ——— 918
내부구조도 ——— 919
치수도 ——— 920

⚠ **주의** 사용하기 전에 부록(前)-P.80의 「안전상의 주의」를 반드시 읽어 주십시오.

에어 필터 시리즈

PAF410

- ●배관접속구경 PT3/8, PT1/2, PT3/4 사이즈의 에어 필터입니다.
- ●본체를 스테인리스(SUS316재질)로 제작하여 부식성 및 내마모성을 향상시켰습니다.

표시기호

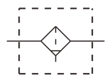

주문형식

PAF410 — 15A — □ — BSP

형식	배관접속구경	여과도	나사방식
	10A : PT 3/8	무기입 : 40㎛	무기입 : PT 나사
	15A : PT 1/2	**5U** : 5㎛	**BSP** : BSP 나사
	20A : PT 3/4	**20U** : 20㎛	**NPT** : NPT 나사

사양

항목 / 형식	PAF410		
본체형식	10A	15A	20A
배관접속구경	PT 3/8	PT 1/2	PT 3/4
사용유체	압축공기		
사용압력범위 MPa	0~0.99		
보증 耐압력 MPa	1.5		
사용온도범위 ℃	−5~+60 (不凍)		
여과도 ㎛	기본사양 : 40 선택사양 : 5, 20		
중량 g	1811		

유량특성

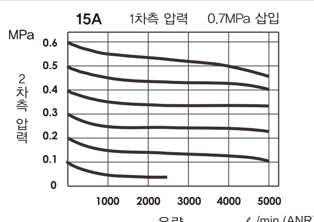

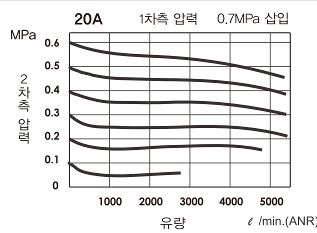
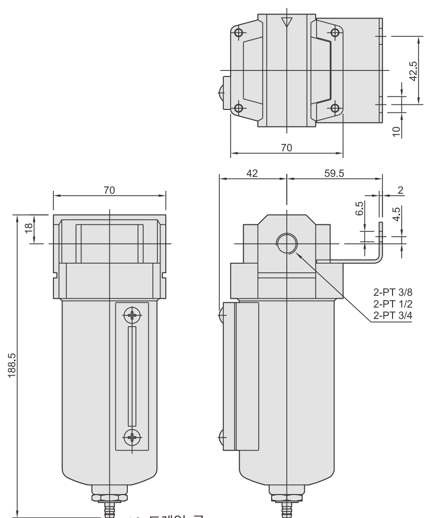
치수도 (mm)